ENVIRON

www.saugsysteme.info - www.environgroup.de

CE

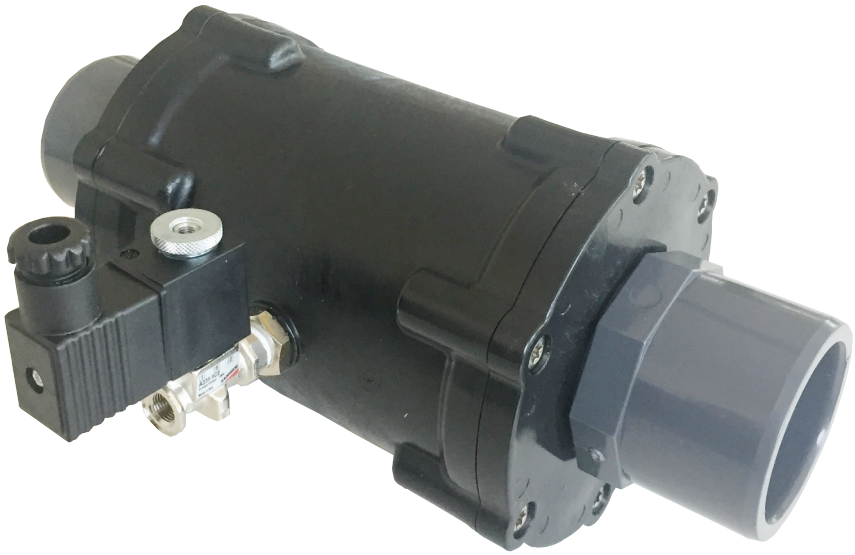

PNEUMATISCHES VENTIL

Automatisches Ventil zur Durchflusskontrolle

Art. Nr.: EN2000.50.01

AUTOMATISCHES VENTIL ZUR DURCHFLUSSKONTROLLE

ENVIRON

Technisches Datenblatt

Art. Nr.: EN2000.50.01

Produktbeschreibung

Das pneumatische Muffen-Magnetventil ist für die ON / OFF Steuerung des Luftstroms in den Biomassebrennstofftransportsystemen konzipiert.
Das pneumatische Magnetventil dient zum Öffnen und Schließen eines bestimmten Rohrabschnitts mit Über- oder Unterdruck.
Es kann verwendet werden, um Abzweigungen von Rohren zu schließen, die nicht verwendet werden sollen, oder um den Fluss und die resultierenden Drücke für eine sehr kurze Zeit zu stoppen.
Es kann nicht an Abschnitten von Rohren installiert werden, an denen feste Partikel, auch feinkörnig, transportiert werden; Es darf nur an Rohren installiert werden, in denen Luft strömt oder maximal mit einer geringen Menge feinsten Staub.

Es kann von der SPS-Steuerung gesteuert werden. Art. Nr.: EN4200.00.02

Das Elektroventil mit pneumatischer Muffe besteht aus zwei Teilen: dem Magnetventil - normalerweise geschlossen -, das es den Druckluftstrom regelt und dem Körper des Quetschventils, das den Strom ein- und ausschaltet.
Für den Betrieb wird eine Druckluftquelle benötigt.
Diese Quelle muss einen Druckwert von 3 bar haben.

Das normalerweise geschlossene Magnetventil wird elektrisch mit 230 V Wechselstrom betrieben. Wenn es mit Strom versorgt wird, kann Druckluft in einen Spalt zwischen dem Ventilkörper und einer Gummimanschette eindringen, wodurch das Rohr geschlossen wird. Wenn sich das Magnetventil öffnet, öffnet sich die Gummimanschette und der Fluss wird wiederhergestellt.

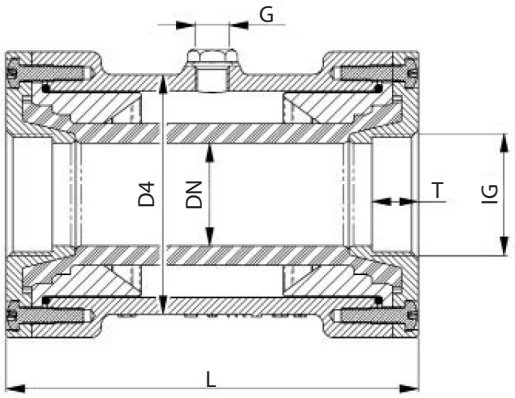

TECHNISCHE DATEN VENTILKÖRPER

	EN2000.50.01
Rohrverschraubungen IG	gas 2”
PVC-Rohrverbindungen	50 mm F / 62 mm M
Absorption des Magnetventils	3,5 v.a.
Druckluftanschluss	gas “1/8 F
Magnetventilversorgung	220 V ac
Schutzgrad	IP 65
Eingangsdruck a.c. optimale Kontrolle	3 bar (+/- 0,5 bar)
Druck a.c. maximal erlaubt	4,5 bar
Mindestfließdruck	- 0,5 bar
Maximaler Fließdruck	+ 0,5 bar
Gewicht	1,6 kg
DN mm	50
T mm	24
L mm	170
D4 mm	113

TECHNISCHE DATEN STEUERELEKTROVENTIL

	EN2000.50.01
Körper	Brass - PBT
Dichtungen	HNBR - FKM
Interne Teile	Stainless steel
Spannung	230 Vac 50/60 Hz ± 10%
Energieaufnahme	4 VA
Kontinuierlicher Service	ED 100%
Isolierklasse	F (155° C)
Elektrischer Anschluss	Connector DIN 43650
Schutzgrad	IP 65
Funktion	3/2 NC
Antrieb	Direct to the bolt
Pneumatische Anschlüsse	G 1/8
DN	1,5 mm
PN	60 Nl/min
Arbeitsdruck	min/max -0,9/10 bar
Betriebstemperatur	min/max 0° C/60° C
Gefilterte Luftklasse	Luftklasse 5.4.4 nach ISO 8573-1
Reaktionszeiten	ON 15msec
Installation in jeder Position	In any position
Dritter Entladeweg	Ø 1,5 mm