ENVIRON

www.saugsysteme.info - www.environgroup.de

CE

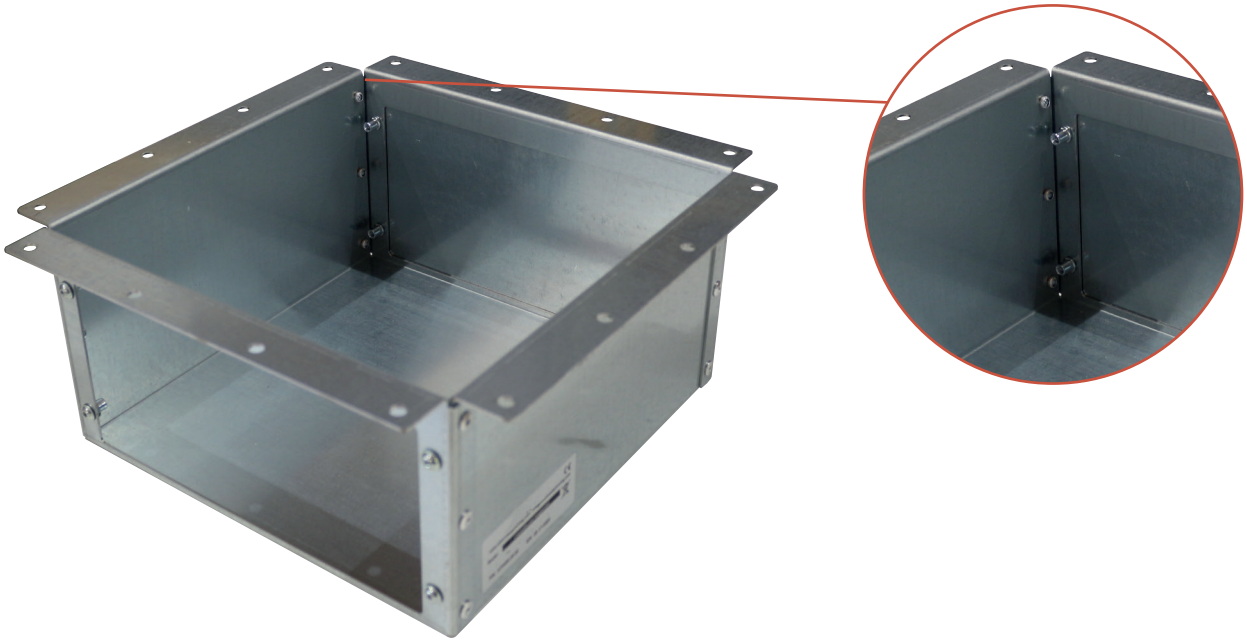

BRENNSTOFFSAMMEL-BOX

Art. Nr.: EN3400.00.00

ENVIRON

Technisches Datenblatt

Art. Nr.: EN3400.00.00

Produktbeschreibung

Die Brennstoffsammelbox ist ein Zubehör für Festbrennstoffläger jeder Größe und jedes Modells. Sie ist robust und einfach zu installieren und kann am Boden von Festbrennstoffläger angebracht werden.
Es besteht aus verzinktem Blech und ist als Verbindungsstelle zwischen der Entlademündung der Lager und den Brennstoffsammelsystemen konzipiert.
Der obere Teil der Einheit muss an den Brennstoffauslass des Lagers geschraubt werden. Seitlich können bis zu zwei Brennstoffentnahmesysteme mod. VakuMatik Free Art-Nr. EN3400.00.09 montiert werden.

Brennstoffsammelbox
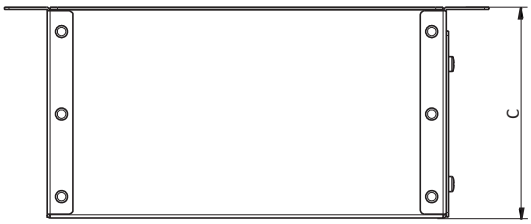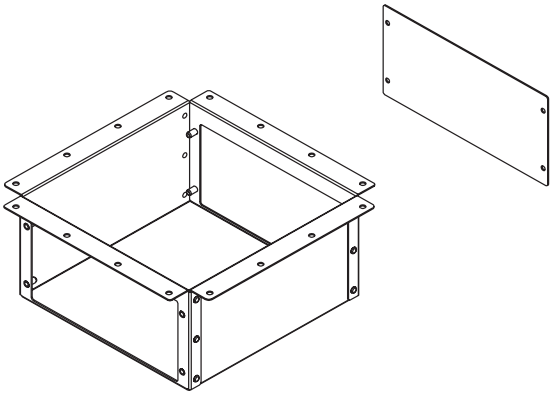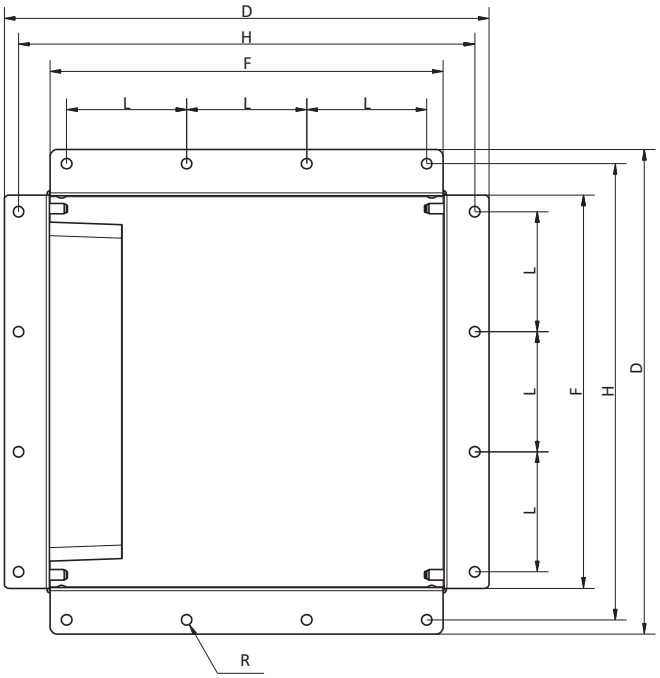
	Maßeinheit	EN3400.00.00
Gewicht	Kg	0,8
Maß C	mm	140,5
Maß D	mm	323
Maß H	mm	304
Maß F	mm	262
Maß L	mm	80
Maß R	Ø mm	7