ENVIRON

www.saugsysteme.info - www.environgroup.de

CE IP 40

# ENVIRON VakuMatik FREE

VakuMatik Free-Entnahmemodul

**Art. Nr.: EN3400.00.09**

MIT AUTOMATISCHEM DÜSENABSTREIFER

ENVIRON

# Technisches Datenblatt

Art. Nr.: EN3400.00.09

## Produktbeschreibung

Dieses Zubehör wurde zur Entnahme von Festbrennstoffen aus Lägern jeglicher Art entwickelt und gebaut.
Das Entnahmemodul ist besonders für die integration in pneumatische Einrohrsaugsysteme geeignet.

VakuMatik free ist für jede Art von Brennstoffbehältern geeignet.

Schon bei der konstruktion wurde auf einen geringen Installations- und Wartungsaufwand geachtet.

Es besteht aus hochwertigem Kunststoff und ist mit einem leistungsstarken Motor ausgestattet, der den Betrieb auch unter rauen Bedingungen gewährleistet.

**VakuMatik Free**

| | Maßeinheit | EN3400.00.06 |
|---|---|---|
| Schutzgrad | IP | 40 |
| Min / Max Betriebstemperatur | °C | 0 ÷ 40 |
| Feuchtigkeitsgrad min / max | % | 30 ÷ 95 |
| Stromanschluss | V ac | 230 |
| Frequenz | Hz | 50 |
| Motorleistung | W | 15 |
| Absorption max | A | 0.14 |
| Sicherung | | 5x20 T2A |
| Isolationsklasse | | 1 |
| Anzahl der Umdrehungen | rpm | 12 |
| Nenndrehmoment | Nm | 5 |

**VakuMatik Free**

| Maßeinheit | | EN3400.00.09 |
|---|---|---|
| Gewicht | kg | 7,7 |
| Messung A | mm | 402,5 |
| Messung B | mm | 108 |
| Messung C | mm | 235 |
| Messung D | mm | 226 |
| Messung E | mm | 261 |
| Messung F | mm | 125 |
| Messung H | mm | 244 |
| Messung L | mm | 80 |
| Messung R Ø | mm | 6 |
| Messung S Ø | mm | 50 |

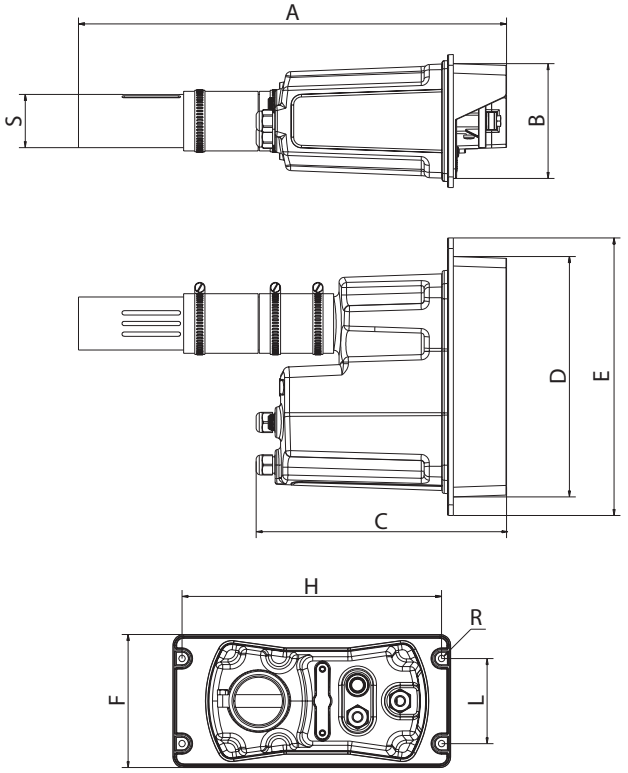

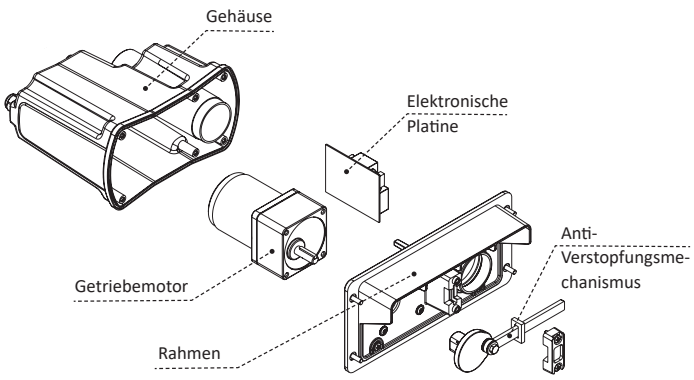
## Explosionszeichnung VakuMatik Free