ENVIRON

www.saugsysteme.info - www.environgroup.de

CE IP 40

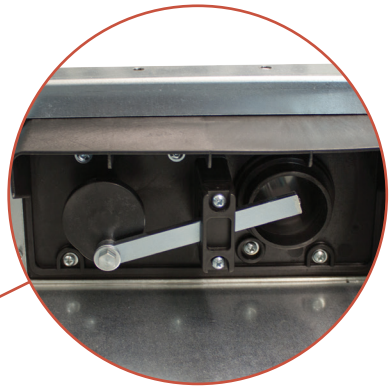

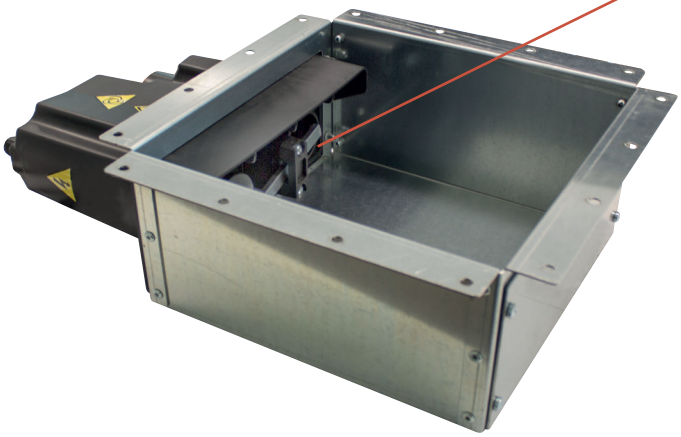

ENVIRON VakuMatik

Entnahmeeinheit ENVIRON VakuMatik

Art. Nr.: EN3400.00.06

ENTNAHMEEINHEIT MIT MOTORISIERTER DÜSE

ENVIRON

Technisches Datenblatt

Art. Nr.: EN3400.00.06

Produktbeschreibung

Diese Entnahmeeinheit wurde für die sichere und zuverlässige Entnahme von Festbrennstoffen aus trichterförmigen Lager jeglicher Art entwickelt.
Sie lässt sich insbesondere perfekt mit
ENVIRON Saugsysteme integrieren.
ENVIRON VakuMatik wurde so konstruiert, dass sie leicht zu installieren, zuverlässig und benutzerfreundlich ist.

Die Brennstoffsammelbox besteht aus hochwertigem verzinktem Blech. Die motorisierte Einheit aus hochfestem Kunststoff. Die seitlichen Öffnungen ermöglichen eine einfache Inspektion der Entnahmeeinheit. Ein zuverlässiger Motor gewährleistet den Betrieb auch unter schwierigen Bedingungen.
Sie kann mit allen ENVIRON Saugeinheiten-Steuergeräten und Zubehör kombiniert werden.

ENVIRON VakuMatik

	Maßeinheit	EN3400.00.06
Stromanschluss	V	230
Frequenz	Hz	50
Schutzgrad	IP	40
Leistung	W	15
Verbrauch	A	0,14
Drehzahl	rpm	12
Nenndrehmoment	Nm	5

VakuMatik

	Maßeinheit	EN3400.00.06
Gewicht	Kg	7,7
Maß A	mm	462
Maß B	mm	323
Maß C	mm	323
Maß D	mm	160
Maß E	Ø mm	50
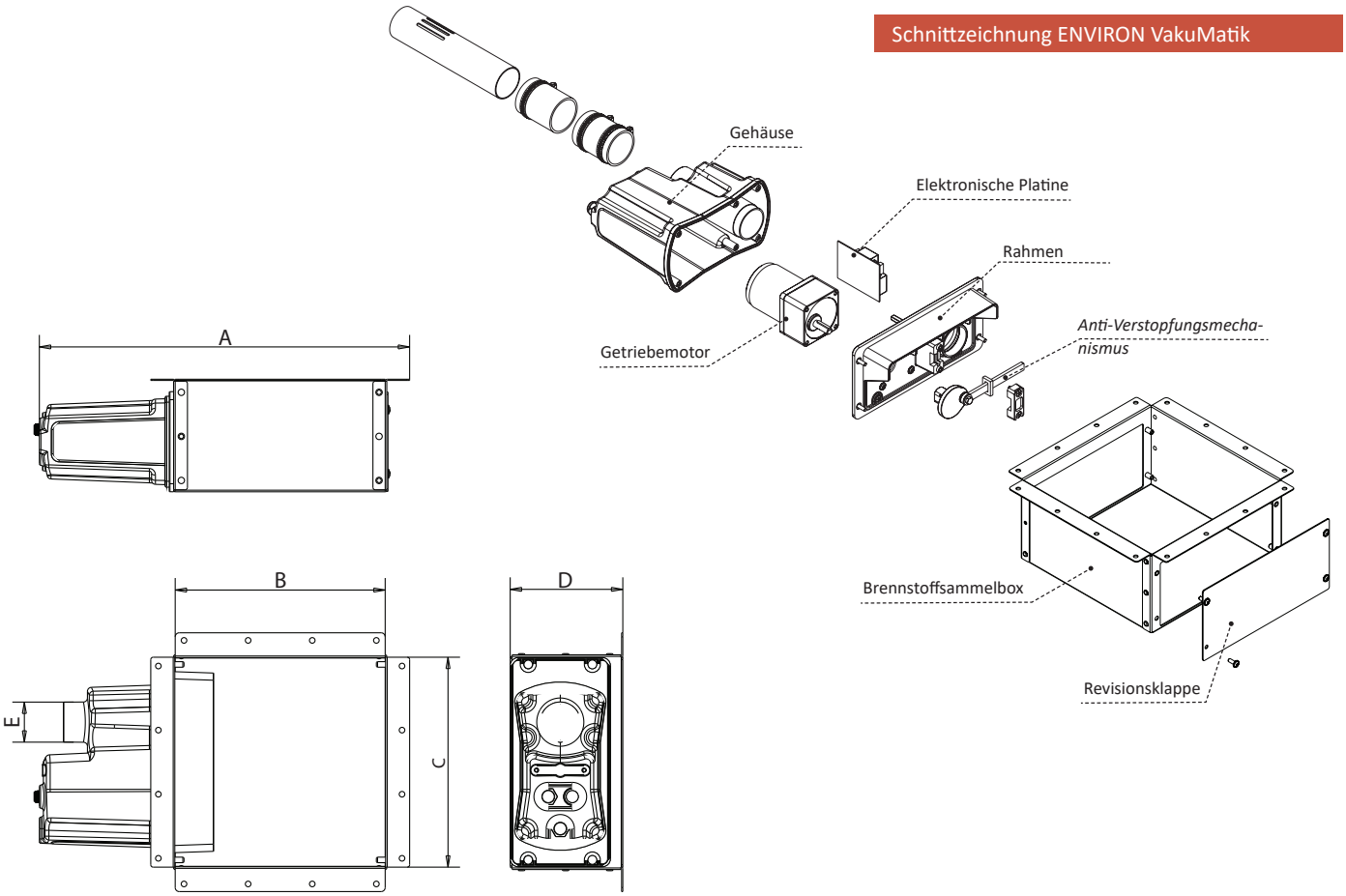
Schnittzeichnung ENVIRON VakuMatik