ENVIRON

www.saugsysteme.info - www.environgroup.de

CE IP 20

ENVIRON LOADER 900

ENVIRON LOADER 900

Art.Nr.: EN1000.50.00

SAUGEINHEIT FÜR PELLET UND ANDERE GRANULARE BRENNSTOFFE

ENVIRON

Technisches Datenblatt

Art.Nr.: EN1000.50.00

Produktbeschreibung

ENVIORN LOADER 900 ist eine Saugeinheit, welche sich für sämtliche ENVIRON-Installationen eignet. Durch den Einsatz hochwertiger Materialien wie Edelstahl, ist eine lange Lebensdauer garantiert. Der Staubbehälter besteht aus hochfestem transparentem Kunststoff. Die starke Saugkraft erzeugt die ENVIRON LOADER 900 mit Ihrem Einphasen-Elektromotor mit tangentialen Bypassbürsten. Die Steuerplatine ist im Korpus der Saugeinheit integriert.

Der Polyesterfilter der Klasse E11 bietet eine große Filterfläche und ist mit Wasser auswaschbar.

Die Saugleitung der ENVIRON LOADER 900 kann mit allen ENVIRON-Entnahmeeinheiten kombiniert werden und ist sowohl links und rechts am Zyklon anschließbar.

Maße der Saugeinheit ENVIRON LOADER 900

Modell	Maßeinheit	EN1000.50.00
Gewicht	kg	10,5
Maß A	mm	363
Maß B	mm	158
Maß C	mm	555
Maß D	mm	86
Maß E	mm	76
Maß F	mm	305
Maß G	mm	906
Maß H (min)	mm	100
Maß I	mm	356
Maß L	mm	180
Maß M	mm	20
Lautstärke	dB(A)	< 70

BEMERKUNG: Die Lautstärke ist maßgeblich von der Aufstellumgebung abhängig und kann daher variieren.

Technische Daten für die Saugeinheit LOADER 900

Modell	Maßeinheit	EN1000.50.00
Staubeintritt	Ø mm	50
Luftauslass	Ø mm	50
Schutzgrad	IP	20
Stromversorgung	V ac	230
Frequenz	Hz	50/60
Motorleistung	kW	1,35
Verbrauch	A	6
Maximaler Luftdurchfluss	m^3/h	216
Filteroberfläche	cm^2	6700
Behälter-Kapazität	l	18
Filtrationsklasse		E11
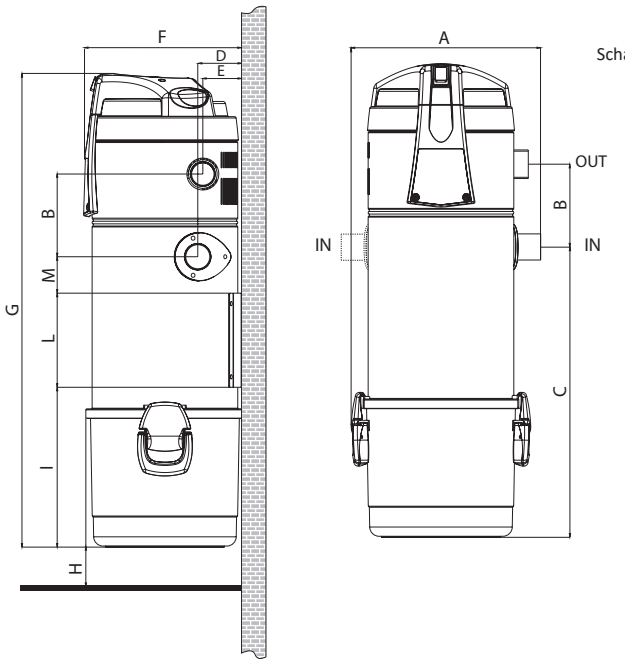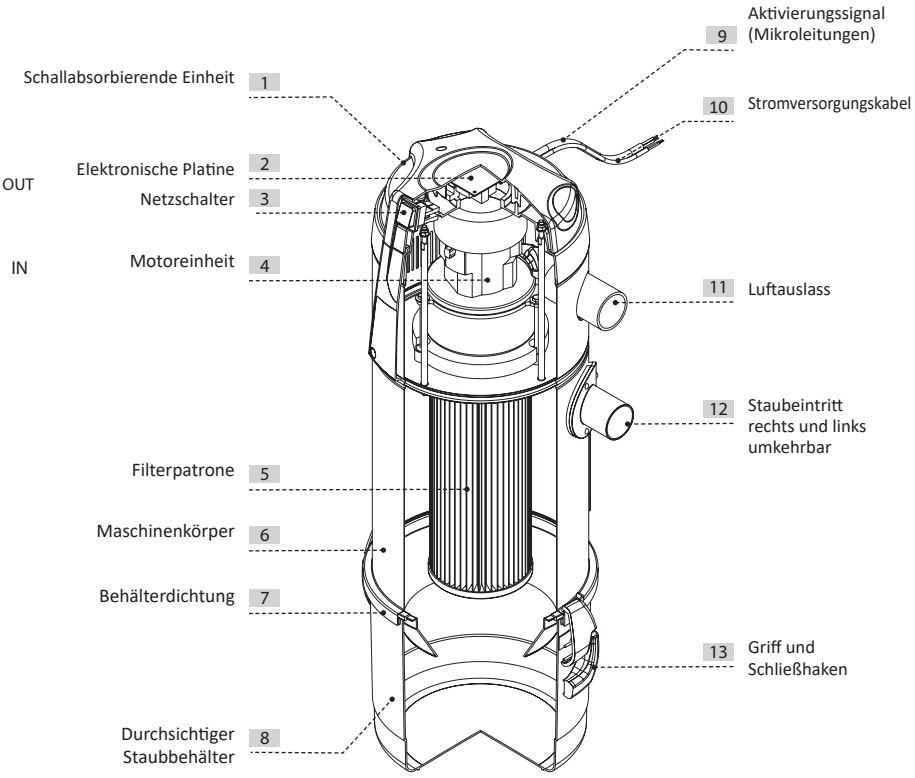
Schnittzeichnung ENVIRON LOADER 900